SCHEDA TECNICA DI INSTALLAZIONE
ART. 102 mm. 1380x1380x2250H

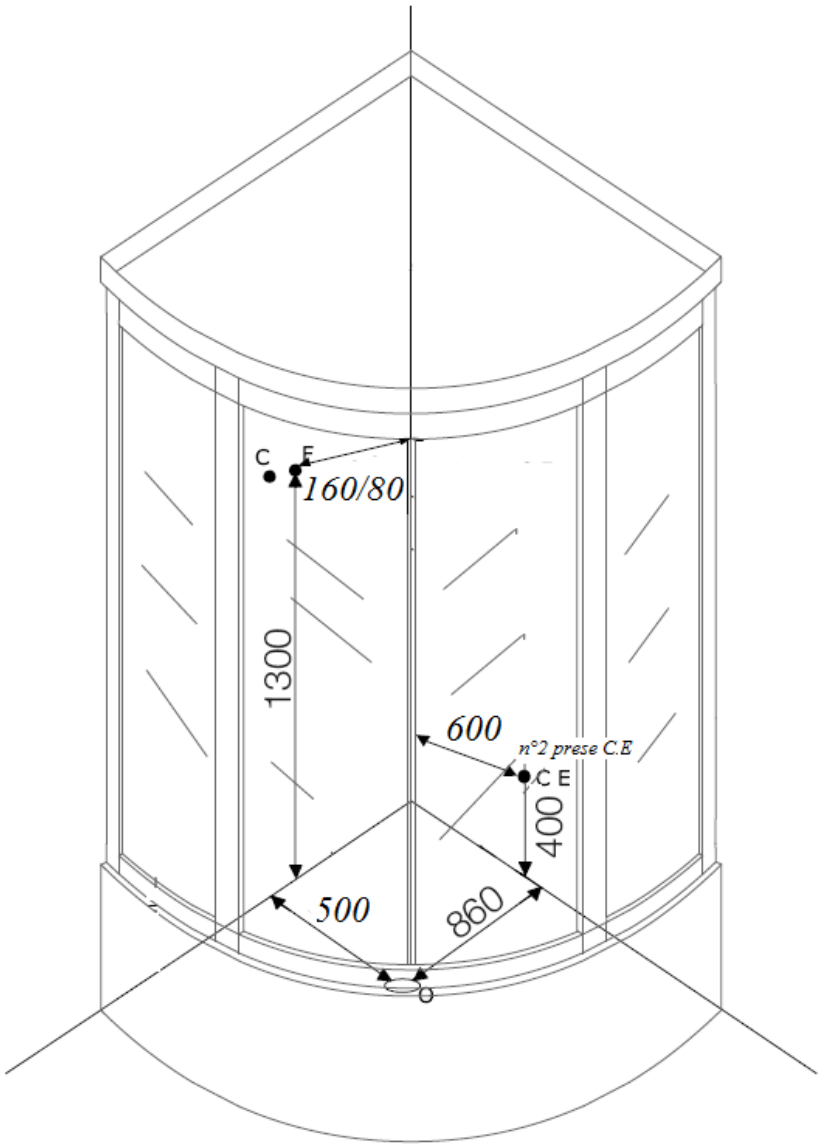

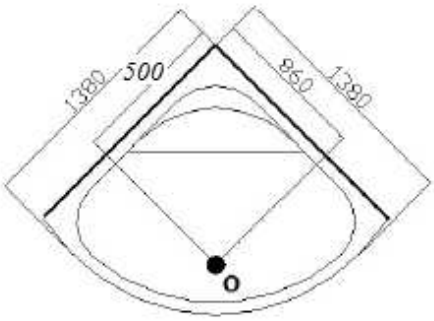

Legenda

- C punto consigliato per l'uscita della tubatura acqua calda.
- F punto consigliato per l'uscita della tubatura acqua fredda.
- C E collegamento elettrico.
- O punto consigliato per lo scarico incassato a pavimento.